Roggenland

26,38 m Arbeitshöhe

Selbstfahrende Gelenk - Teleskopbühnen

GGT 264 DAK

Arbeitshöhe:	*26,38 m*	*Gewicht:*	*17010 kg*
Korbhöhe max.:	*24,38 m*	*Verfahrbar bis Arbeitshöhe:*	*26,38 m*
seitl. Reichweite max.:	*18,28 m*	*Steigfähigkeit:*	*45%*
Korbgröße:	*2,44 x 0,91 m*	*Bodenfreiheit:*	*0,30 m*
Traglast max.:	*227 kg*	*Geländegängigkeit:*	*ja*
Schwenkbereich:	*360°*	*Antrieb:*	*Diesel-Motor*
Abmessungen: LxBxH:	*11,27 x 2,49 x 3,00 m*		

=> Besondere Merkmale:

- *Allrad - Antrieb*
- *Allrad - Lenkung*
- *Korbschwenkeinrichtung 160°*
- *Korbgelenk*

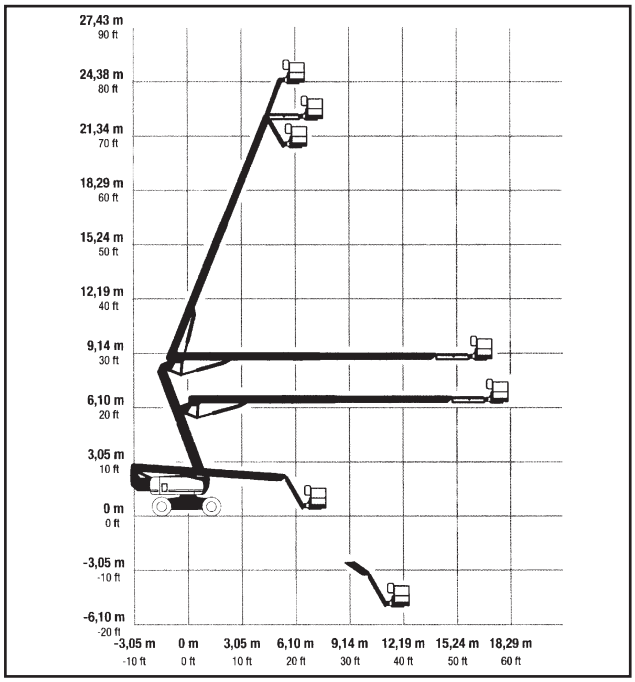

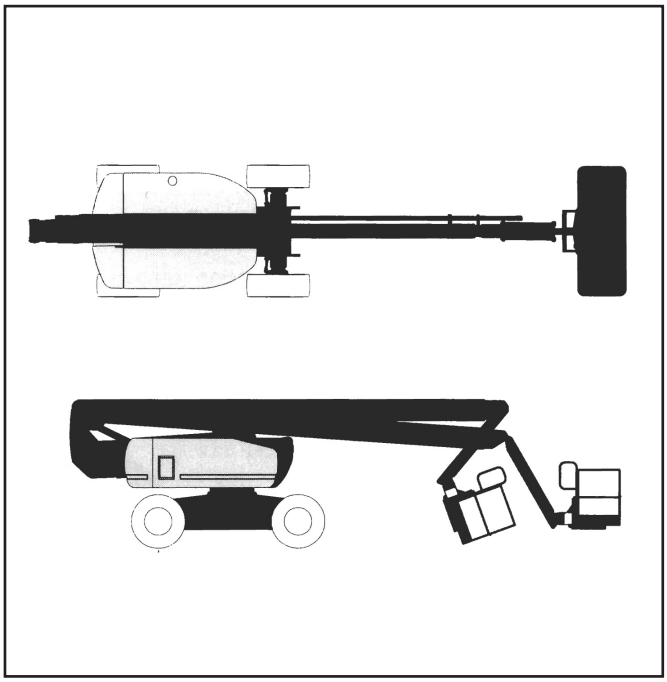

Am Steinbusch 16 • 48351 Everswinkel • Telefon: 02582/439 • Telefax: 02582/5804